Ariete®

Aparat za šećernu vunu **2973**
UPUTSTVO ZA KORIŠĆENJE

Važne mere zaštite

Pre upotrebe pročitajte sledeće instrukcije

Nephodne mere opreza se moraju preduzeti prillikom korišćenja električnih uređaja, kao što su sledeće:

1. Proverite da li napon prikazan na natpisnoj pločici uređaja odgovara naponu struje.
2. Nikada nemojte ostavljati uređaj bez nadzora kada je priključen na napajanje; isključite ga iz struje nakon svakog korišćenja.
3. Nikada nemojte stavljati uređaj na izvor toplote, kao ni u njegovoj blizini.
4. Uvek stavljajte uređaj na ravnu površinu tokom korišćenja.
5. Nikada nemojte ostavljati uređaj izložen elementima (kiši, suncu, itd...).
6. Proverite da li električni kabl ne dolazi u kontakt sa toplim površinama.
7. Uređaj mogu koristiti deca uzrasta od 8 godina i više, kao i osobe sa smanjenim fizičkim, čulnim i psihičkim sposobnostima ili manjkom iskustva i znanja samo ukoliko imaju nadzor ili im je dato uputstvo za korišćenje uređaja na bezbedan način i ukoliko razumeju rizike koje sadrži. Nemojte dozvoliti deci da se igraju sa uređajem. Čišćenje i korisničko održavanje ne smeju obavljati deca ukoliko nemaju 8 godina i više i ukoliko nemaju nadzor.
8. Deci ispod 8 godina ne treba dozvoliti rukovanje sa uređajem i njegovim električnim kablom koji se mora držati van njihovog domašaja.
9. Nikada nemojte stavljati telo uređaja, utikač ili električni kabl u vodu ili drugu tečnost; uvek očistite sa vlažnom krpom.
10. Uvek isključite uređaj iz struje pre stavljanja ili uklanjanja dodataka, kao i pre čišćenja uređaja.
11. Uvek proverite da su vaše ruke potpuno suve pre korišćenja ili podešavanja priključaka na uređaj, kao i pre dodirivanja utikača ili priključaka za napajanje.
12. Kako biste isključili uređaj iz struje, uhvatite utikač i izvucite ga direktno iz utičnice. Nikada nemojte vući kabl za napajanje da isključite uređaj iz struje.
13. Nemojte koristiti uređaj ukoliko je kabl za napajanje ili utikač oštećen, ili ukoliko sam uređaj ima neku grešku; svaka popravka, uključujući i zamenu kabla za napajanje mora biti obavljena isključivo od strane Ariete servisnog centra ili ovlašćenih Ariete tehničara kako bi se izbegli svi rizici.
14. Ukoliko koristite produžne kablove, oni moraju biti odgovarajući za snagu uređaja kako bi se izbegla opasnost po rukovaoca, kao i zarad bezbednosti okoline u kojoj se uređaj koristi. Ukoliko produžni kablovi nisu odgovarajući, može doći do anomalija prilikom korišćenja.
15. Nemojte dozvoliti da kabl visi na mestima gde ga može dohvatiti dete.
16. Nemojte ugrožavati bezbednost uređaja korišćenjem delova koji nisu originalni ili koji nisu odobreni od strane proizvođača.
17. Uređaj je namenjen ISKLJUČIVO ZA KUĆNU UPOTREBU, nemojte ga koristiti u komercijalne ili industrijske svrhe.
18. Ovaj uređaj je u skladu sa direktivama 2014/35/EU, 201/30/EU i regulativom (EC) br. 1935/2004 od 27.10.2014. u vezi sa materijalima koji su u kontaktu sa hranom.
19. Svaka promena na ovom proizvodu koja nije izričito odobrena od strane proizvođača može dovesti do poništenja korisničke garancije.
20. Ukoliko odlučite da bacite uređaj, predlažemo da to uradite tako što ćete onemogućiti njegov rad sečenjem kabla za napajanje. Takođe preporučujemo da svaki deo koji može biti opasan učinite bezopasnim, naročito po decu, koja se mogu igrati sa uređajem ili njegovim delovima.
21. Pakovanje nikada ne sme biti ostavljeno u domašaju dece budući da je potencijalno opasno.
22. Nemojte stavljati ništa osim odgovarajućih bombona u izvlačnu glavu.
23. Nikada nemojte sipati vodu ili bilo koju drugu tečnost u izvlačnu glavu.
24. Nikada nemojte stavljati prste u ili blizu izvlačne glave ili grejač dok je uređaj uključen ili dok je i dalje topao.
25. Proverite unutrašnji deo grejača koji se nalazi ispod izvlačne glave kako biste utvrdili da nema stranih tela pre nego što ga okrenete na poziciju Uključeno.
26. Grejač će se zagrejati. Izbegavajte kontakt dok se potpuno ne ohladi.
27. Držite ruke dalje od uređaja dok je na poziciji Uključeno i dok se okreće.
28. Kako biste pravilno bacili uređaj, u skladu sa Evropskom direktivom 2012/19/EU, molimo vas da pogledate i pročitate letak koji se dostavlja uz ovaj proizvod.

NE BACAJTE OVO UPUTSTVO

Mere opreza pri upotrebi uređaja

Ovaj uređaj je namenjen za kućno korišćenje i slično korišćenje poput:

- Kuhinjskih prostorija za osoblje u prodavnicama, kancelarijama i drugim radnim okruženjima;
- Seoskih kuća;
- Klijenata u hotelima, motelima i drugim okruženjima stambenog tipa;
- Okruženja tipa noćenje sa doručkom.

OPIS DELOVA (Slika 1)

A Posuda
B Izvlačna glava
C Telo uređaja
D Prekidač za uključivanje/isključivanje
E Lopatica za šećer (1 kašika)
F Konus od papira

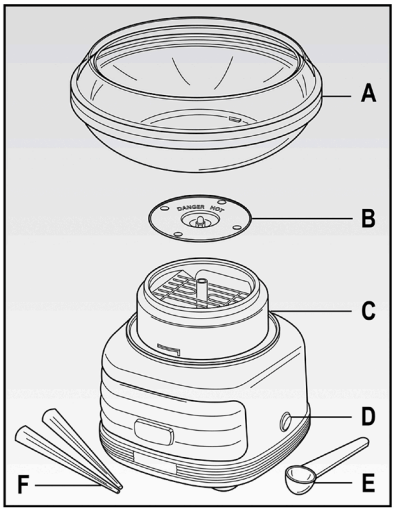

Slika 1

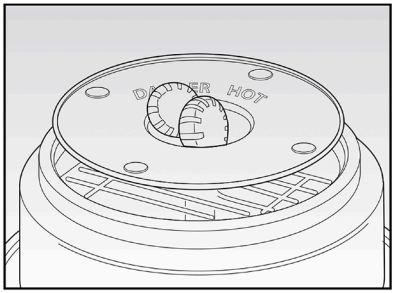

Slika 2

Uređaj **„ŠEĆERNA VUNA VREME ZA ŽURKU“** transformiše tvrde bombone u paperjastu, šećernu vunu koja se topi u ustima. Jednostavno stavite ukusne bombone u centralnu posudu i za trenutak ćete imati šarenu i ukusnu šećernu vunu!

Korišćenje **„ŠEĆERNE VUNE VREME ZA ŽURKU“** je zabava za celu porodicu: u svima budi dete i odmah ćete imati osećaj da ste na pravom karnevalu!

„ŠEĆERNA VUNA VREME ZA ŽURKU“ je stvarno raznolika, takođe: možete je koristiti sa šećerom i sa veoma tvrdim bombonama. Odmah možete uživati u slatkom ispredenom oblaku od šećera baš kao na karnevalu!

KAKO KORISTITI UREĐAJ

- Obrišite posudu **(A)** sa neabrazivnom krpom ili sunđerom pre korišćenja.
- Kako biste dodali izvlačnu glavu **(B)** stavite je na centralnu dršku tela uređaja **(C)** tako što ćete proveriti da su žlebovi poravnati sa stabljikama.
- Kako biste dodali posudu **(A)**, gurnite je pažljivo i okrećite suprotno od smera kazaljki na satu dok se ne zaključa na mestu.
- Pre korišćenja, stavite uređaj na stabilnu površinu do utičnice. Proverite da li je kabl daleko od bilo kakve vodene površine.
- Proverite da je uređaj isključen tako što će biti na „Isključeno“ poziciji i ubacite kabl za napajanje u utičnicu.
- Uključite uređaj tako što ćete okrenuti prekidač **(D)** na „Uključeno“ i sačekajte da se izvlačna glava zagreje **(B)**. Sačekajte da uređaj radi bar 2 minuta pre nego što dodate tvrde bombone i 5 minuta za dodavanje šećera.
- Isključite uređaj tako što ćete rotirati prekidač **(D)** na „Isključeno“ i stavite ne više od dve tvrde bombone ili jednu lopaticu šećera (1 kašika) u izvlačnu glavu **(B)**. Ukoliko koristite bombone, proverite da su one ravnomerno stavljene na oba kraja izvlačne glave **(slika 2)**.

VAŽNO: uvek koristite kašiku za merenje koja se dostavlja uz uređaj za ubacivanje hrane u izvlačnu glavu. Nikada nemojte ubacivati hranu direktno sa rukama: može doći do oparenja.
NAPOMENA: preporučljivo je da koristite male bombone ili da prethodno isečete bombone na male delove.

- Uključite uređaj tako što ćete okrenuti prekidač **(D)** na „Uključeno“.
- Kada se pojavi mreža šećerne vune, brzo je pokupite držeći kornet vertikalno. Rotirajte kornet **(F)** svojim prstima dok kružite po činiji **(A)**.
- Nakon što ste skupili šećernu vunu sa kornetom **(F)**, držite kornet u horizontalnoj poziciji iznad izvlačne glave **(B)** dok ga još rotirate svojim prstima, i proverite da li ste pokupili sav šećer.
- Ponovite korake opisane iznad dodajući drugu meru bombona ili šećera u izvlačnu glavu **(B)**.

UPOZORENJE: NEMOJTE da prepunite izvlačnu glavu (B) dodajući više nego dve bombone ili 1 kašike šećera u isto vreme. Ovo će prouzrokovati začepljenje i uređaj neće pravilno raditi.

KORISNI SAVETI

Ukoliko se vaša šećerna vuna ne umrežava pravilno ili izlazi lomljiva, sa teksturom poput sena, pratite sledeća uputstva:
- Ubacite samo 1-2 bombone u isto vreme.
- Proverite da li su bombone ravnomerno postavljene na obe strane izvlačne glave **(B)**.
- Za najbolje rezultate, isecite bombone na male delove pre korišćenja.
- Uređaj radi sa svim vrstama bombona, osim sa sledećim:
  - Bombonama ispunjenim tvrdim ljuskama šećera
  - Gumenim ili žvakaćim bombonama
  - Bombonama koje su presovane šećerom
  - Karamelama

ČIŠĆENJE I ODRŽAVANJE UPOZORENJE

Sprovodite razmontiranje i čišćenje uređaja isključivo nakon što se potpuno ohladio.

- Nakon hlađenja, uklonite izvlačnu glavu **(B)** tako što ćete čvrsto držati obe strane i vući na gore.
- Otključajte posudu **(A)** tako što ćete je rotirati u smeru kazaljki na satu i podići.
- Operite delove koristeći toplu vodu i potpuno ih osušite.
- Koristite neabrazivni, pomalo vlažni sunđer ili krpu kako biste očistili i unutrašnje i spoljašnje delove uređaja, a zatim obrišite sa neabrazivnim peškirom.

RECEPTI

Sa ovim uređajem možete koristiti tvrde bombone ili šećer po svom ukusu.

Probajte da pomešate bombone različitih ukusa kako biste dobili šećernu vunu sa specijalnim ukusom!

Na primer, jabuka i cimet, ili jagoda i pomorandža, ananas i limun, itd...

Ukoliko želite obojenu šećernu vunu, koristite granulisani šećer dodajući par kapljica boje za hranu, detaljno izmešajte i pratite uputstva.

Primerak deklaracije i potvrde o usaglašenosti može se preuzeti sa sajta www.refot.com
Dokument je podležan izmenama u slučaju tipografskih grešaka

H005 20

Ekskluzivni uvoznik i distributer Refot B
Pčinjska 15a, 11 000 Beograd, tel: 011 6456 151, 3087 004
e-mail: info@refot.com

OVLAŠĆENI SERVIS: BG ELEKTRONIC DOO
Dragoslava Srejovića 1b, 11000 Beograd, Srbija
tel.: 011/208-6666; 066/8100-216
e-mail: servis@bgelektronik.com
www.bgelektronik.rs