Ariete®

Pizza pekač **909**

UPUTSTVO ZA KORIŠĆENJE

VAŽNE SIGURNOSNE NAPOMENE
PRE UPOTREBE PROČITATI OVA UPUTSTVA

Neophodne mere opreza moraju biti preduzete prilikom korišćenja električnih uređaja, a one uključuju sledeće:

1. Proverite da napon na etiketi uređaja odgovara naponu u utičnici.
2. Nikada nemojte ostavljati uređaj bez nadzora dok je uključen u struju: isključite ga iz struje nakon svakog korišćenja.
3. Nikada nemojte stavljati uređaj na ili blizu izvora toplote.
4. Uvek stavljajte uređaj na ravnu, stabilnu površinu prilikom korišćenja.
5. Nikada nemojte ostavljati uređaj izložen različitim vremenskim prilikama (kiši, suncu, itd…).
6. Proverite da električni kabl ne dolazi u kontakt sa toplim površinama.
7. Ovaj uređaj mogu koristiti deca uzrasta od 8 godina i starija, kao i osobe sa umanjenim fizičkim, motornim ili mentalnim sposobnostima ili manjkom iskustva i znanja ukoliko im je dat nadzor ili uputstvo vezano za korišćenje uređaja na bezbedan način, kao i ukoliko razumeju potencijalne opasnosti. Deca ne smeju da se igraju sa uređajem. Čišćenje i održavanje treba da sprovode deca uzrasta od 8 godina i starija.
8. Držite uređaj i električni kabl dalje od domašaja dece mlađe od 8 godina.
9. NIKADA NEMOJTE STAVLJATI TELO UREĐAJA, UTIKAČ ILI ELEKTRIČNI KABL U VODU ILI DRUGE TEČNOSTI; UVEK ČISTITE POMOĆU VLAŽNE KRPE.
10. UVEK ISKLJUČITE UTIKAČ IZ UTIČNICE PRE STAVLJANJA ILI POMERANJA DODATAKA, KAO I PRE ČIŠĆENJA UREĐAJA.
11. Vodite računa o tome da su Vaše ruke potpuno suve pre korišćenja ili podešavanja prekidača na uređaju, kao i pre uzimanja električnog utikača ili priključaka za napajanje.
12. Kako biste isključili uređaj iz struje, uhvatite utikač i uklonite ga direktno iz utičnice. Nikada nemojte vući električni kabl kako biste isključili uređaj.
13. Iz bezbednosnih razloga, vaš uređaj mora biti priključen u uzemljenu utičnicu u skladu sa važećim električnim propisima. IZBEGAVAJTE KORIŠĆENJE BILO KOJIH ELEKTRIČNIH UREĐAJA KOJI NISU U SKLADU SA NORMAMA.
14. Nemojte pomerati uređaj dok radi.
15. Nemojte ostavljati električni kabl da visi sa ivice stola ili radne površine. Izbegavajte kontakt sa toplim površinama.
16. Nemojte dodirivati površinu za kuvanje dok se pećnica koristi sve dok se ne ohladi nakon što se isključi.
17. Tokom prvih krugova rada izlaziće dim iz pećnice. Ovo je potpuno normalno i dim će nestati nakon što se bude koristila neko vreme.
18. Nemojte stavljati uređaj na/blizu izvora toplote ili električnih delova. Nemojte je stavljati na druge uređaje.
19. Nemojte pokrivati unutrašnjost pećnice aluminijumskom folijom.
20. Nemojte koristiti pećnicu za kuvanje ili podgrevanje hrane.
21. Nemojte stavljati krpe ili tanjire na uređaj.
22. Nemojte koristiti pećnicu u kuhinjskim delovima ili ugrađenu u nameštaj.
23. Nemojte koristiti uređaj blizu zidova ili zavesa.
24. Nakon korišćenja ugasite uređaj pre pomeranja i čišćenja.
25. Spoljna površina uređaja može postati veoma topla prilikom rada.
26. UPOZORENJE – Stavite pećnicu na radnu površinu koja može izdržati temperaturu od najmanje 90ºC, vodeći računa da na njoj ne postoji ništa što bi sprečilo cirkulaciju vazduha.
27. UPOZORENJE – Opasnost od opekotina. Nemojte dodirivati tople površine dok se pećnica koristi.
28. Ovaj proizvod nije namenjen za korišćenje pomoću eksternog tajmera ili odvojenog sistema daljinskog upravljanja.
29. Nikada nemojte koristiti uređaj ukoliko je električni kabl ili utikač oštećen, kako i ukoliko sam uređaj ima grešku; u ovom slučaju, odnesite ga u najbliži Ovlašćeni servisni centar.
30. Kako biste sprečili bilo kakav rizik, ukoliko je električni kabl oštećen mora ga zameniti proizvođač, njegov Servis tehničke podrške ili slično kvalifikovana osoba.

NE BACAJTE OVO UPUTSTVO

Mere opreza pri upotrebi uređaja

Slika 1

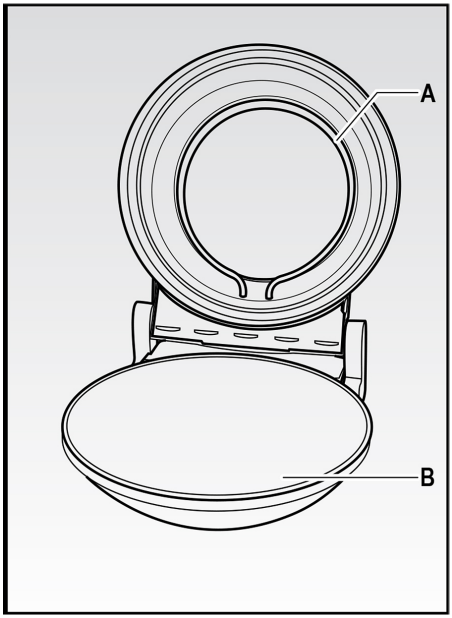

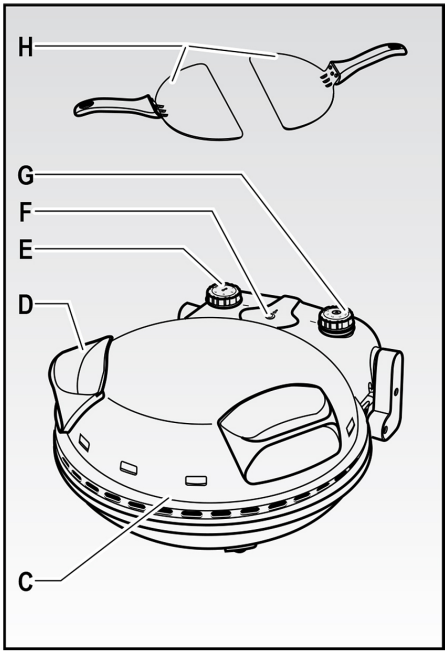

OPIS UREĐAJA

A Grejač
B Kamena ploča za pečenje
C Telo uređaja
D Ručke
E Dugme za uključivanje i temperaturu
F Lampica temperature
G Dugme tajmera
H Špatula

31. Ovaj uređaj je namenjen ISKLJUČIVO ZA KUĆNU UPOTREBU i ne sme se koristiti u komercijalne ili industrijske svrhe.
32. Ovaj uređaj je u skladu sa direktivama 2006/95/EC i EMC 2004/108/EC, kao i propisima (EC) br. 1935/2004 od 27.10.2004. u vezi sa materijalima u kontaktu sa hranom.
33. Svaka promena na uređaju koja nije pismeno odobrena od strane proizvođača može dovesti do poništenja korisničke garancije.
34. Ukoliko odlučite da bacite uređaj, savetujemo vas da mu onemogućite rad tako što ćete iseći električni kabl. Takođe preporučujemo da sve delove koji mogu biti opasni učinite bezopasnim, posebno po decu, koja se mogu igrati sa uređajem ili njegovim delovima.
35. Pakovanje se nikada ne sme ostaviti u domašaju dece budući da je potencijalno opasno.
36. Kako biste proizvod bacilli u skladu sa evropskom direktivom 2009/96/CE, molimo vas da pročitate letak koji je prilog uz proizvod.

KAKO KORISTITI UREĐAJ

UPOZORENJE:
Pre korišćenja, proverite da je ploča za pečenje čista i da na njoj nema prašine. Ukoliko je potrebno, čistite pomoću vlažne krpe.
Prilikom prvog korišćenja uređaja, veoma mala količina dima će se pojaviti; ovo je prouzrokovano isključivo zagrevanjem određenih delova.

- Uključite uređaj u struju.
- Uključite pećnicu za picu i podesite željenu temperature, prema vašim potrebama, koristeći dugme (E): Lampica (F) će se uključiti označavajući početak faze predgrevanja.
- Podesite vreme pečenja tako što ćete okrenuti dugme tajmera (G).
- Nakon nekoliko minuta, lampica će se ugasiti i uređaj će biti spreman za korišćenje.
- Potom podignite gornji deo uređaja pomoću ručki (D) i stavite picu ili bilo koju drugu hranu za pečenje na kamenu ploču za pečenje (B).
- Zatvorite gornji deo uređaja.
- „Tajmer“ će emitovati signal nakon svakog kruga pečenja. Okrenite dugme temperature (E) na „0“ i isključite utikač iz utičnice.

UPOZORENJE: TAJMER NE UKLJUČUJE I ISKLJUČUJE RERNU!

Zato je važno proveriti uređaj nakon što je podešeno vreme isteklo. Kako biste isključili uređaj, podesite dugme temperature na “0” i isključite ga iz struje.

Proverite da je uređaj potpuno zatvoren tokom faze pečenja, kao i da hrana u pećnici nije u kontaktu sa gornjim grejačem.
NEMOJTE otvarati poklopac tokom pečenja kako biste izbegli raspršivanje toplote i mogući produžetak vremena pečenja.
Sprečite da začini koji se koriste za picu (ulje, sir, paradajz, mocarela, itd.) padnu na ploču za pečenje (B), kako biste izbegli apsorpciju, kao i pojavu i neprijatan miris dima.
Ukoliko koristite svežu pastu za pravljenje pice, prekrijte brašnom površinu na kojoj se pravi pica kako biste izbegli da se zalepi za ploču za pečenje prilikom faze pečenja.

PRIPREMA I VREME PEČENJA

UPOZORENJE:
Za najbolje rezultate pečenja pice, preporučuje se da prethodno zagrejete rernu na najvišoj temperaturi oko 10 minuta.

ZAMRZNUTA PICA

- Pecite 2-3 minuta (u svakom slučaju, poštujte vreme koje je naznačeno na pakovanju).
- Preporučujemo da izvadite picu iz zamrzivača 20-30 minuta pre nego što je stavite u pećnicu (u svakom slučaju, poštujte vreme koje je naznačeno na pakovanju).

PICA U KUTIJI (KOJA ĆE SE MESITI)

- Pecite 4-5 minuta.
- Pogledajte uputstva na pakovanju.

ČIŠĆENJE I ODRŽAVANJE

UPOZORENJE:
Pećnicu čistite tek nakon što se uverite da je isključena iz struje i da se potpuno ohladila.
- Uklonite ostatke kuvanja pomoću špatule.
- Izbegavajte korišćenje abrazivnih proiuvoda ili bilo kojih drugih deterdženata.
- Površina za kuvanje vatrostalnog kamena menja boju u tamniju nijansu nakon korišćenja duži vremenski period, kao i da bi pokazala tačke. Ovo ne utiče na rad pećnice ili na kvalitet kuvanja.
- Čistite spoljne površine uređaja pomoću vlažne krpe.

Primerak deklaracije i potvrde o usaglašenosti može se preuzeti sa sajta www.refot.com
Dokument je podležan izmenama u slučaju tipografskih grešaka

H005 21

Ekskluzivni uvoznik i distributer Refot B
Pčinjska 15a, 11 000 Beograd, tel: 011 6456 151, 3087 004
e-mail: info@refot.com

OVLAŠĆENI SERVIS: BG ELEKTRONIC DOO
Dragoslava Srejovića 1b, 11000 Beograd, Srbija
tel.: 011/208-6666; 066/8100-216
e-mail: servis@bgelektronik.com
www.bgelektronik.rs